Hochfrequenz-Geradschleifer

HGS 55/25
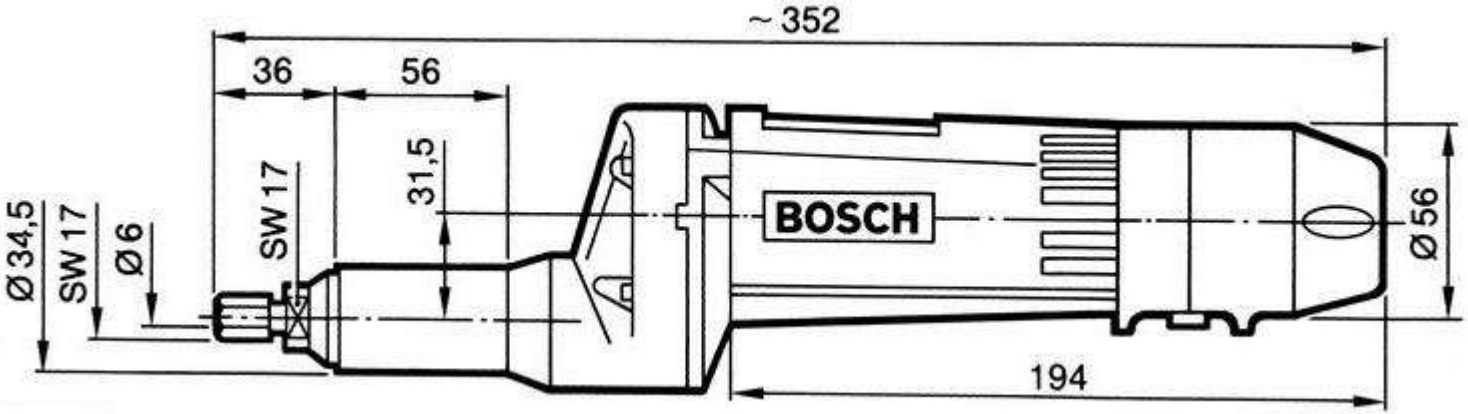
Abmessungen