ABENE VHF 330

Konventionelle Fräs-und Bohrmaschine

HEIDENHAIN

ABENE VHF-330 konventionell

Kompakte vertikale, horizontale Fräsmaschine mit einzigartigem Schrägbettkonzept für Fertigung, Werkstatt und Ausbildung.

Qualität, Leistungsstärke, höchste Präzision und einfaches Handling zeichnen diese moderne Universal-Fräsmaschine aus.

STANDARDAUSRÜSTUNG

- Komplettes Kühlmittelsystem
- Spindelabdeckung gemäß CE
- Maschinenlampe 24V LED
- Automatisches Zentralschmiersystem
- Schlüssel und Handbücher
- Ersatzteilliste und Abnahmeprotokoll
- 2-Stufen-Getriebe, frequenzgesteuerte Spindeldrehzahl in digitaler Anzeige.

Abmessungen

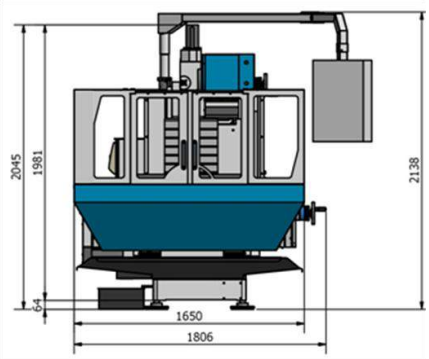

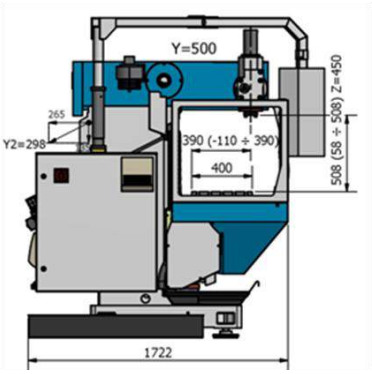

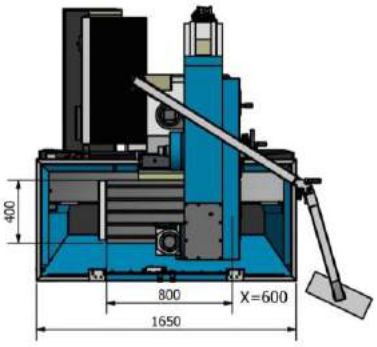

TECHNISCHE DATEN

Technische Daten	VHF 330	VHF-330 BS	
HORIZONTALER TISCH			
Aufspannfläche	800x400	800x400	mm
T-Nuten	5x14	5x14	mm
Max. Tischbelastung	300	300	kg
VORSCHÜBE			
Längsweg X	600	600	mm
Querweg Y	500	500	mm
Vertikalweg Z	450	450	mm
Eilgang X,Y	3.000	3.000	mm/min.
Eilgang Z	2.000	2.000	mm/min.
Vorschubmotor	1,5	1,5	kW
SPINDEL			
Spindeldrehzahl	55-3.000	55-3.000	U/min.
Spindel	SK 40 nach DIN 2080 oder 69871	SK40 nach DIN 2080 oder 69871	
Spindelgetriebe	Freq. Gesteuert	Freq. Gesteuert	2 stufig
Spindelleistung	7,5	7,5	kW
Kopf schwenkbar	0-140	0-140	Grad
Pinolenhub	-	75	mm
Handard Feinvorschub	-	3 (option)	mm/U.
SONSTIGES			
Strombedarf	25/20	25/20	A/kVA
Luftdruck	6	6	Bar
Abmessung LxBxH	2200x2200x2000	2200x2200x2000	mm
Bruttogewicht	2.550	2.550	kg
Nettogewicht	2.350	2.350	kg

Bemerkung: Vollumhausung (Option)