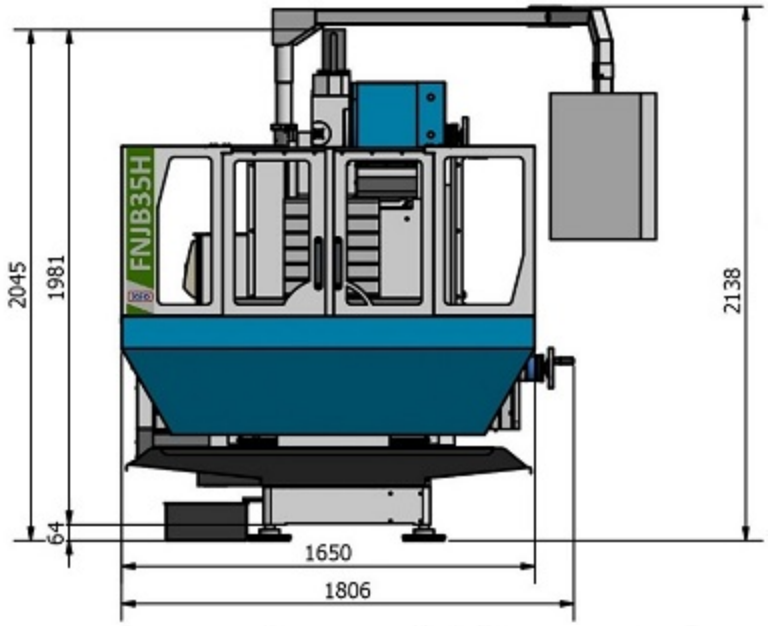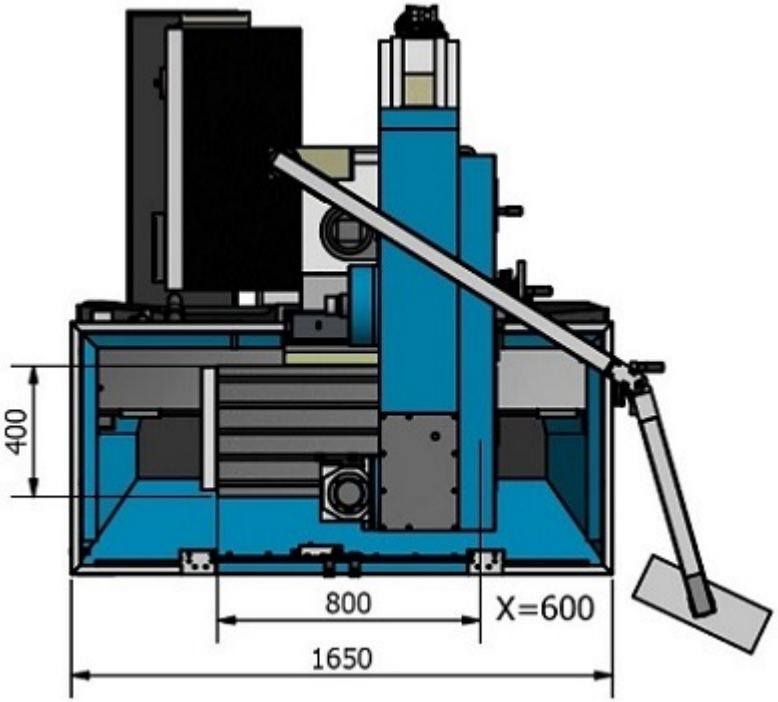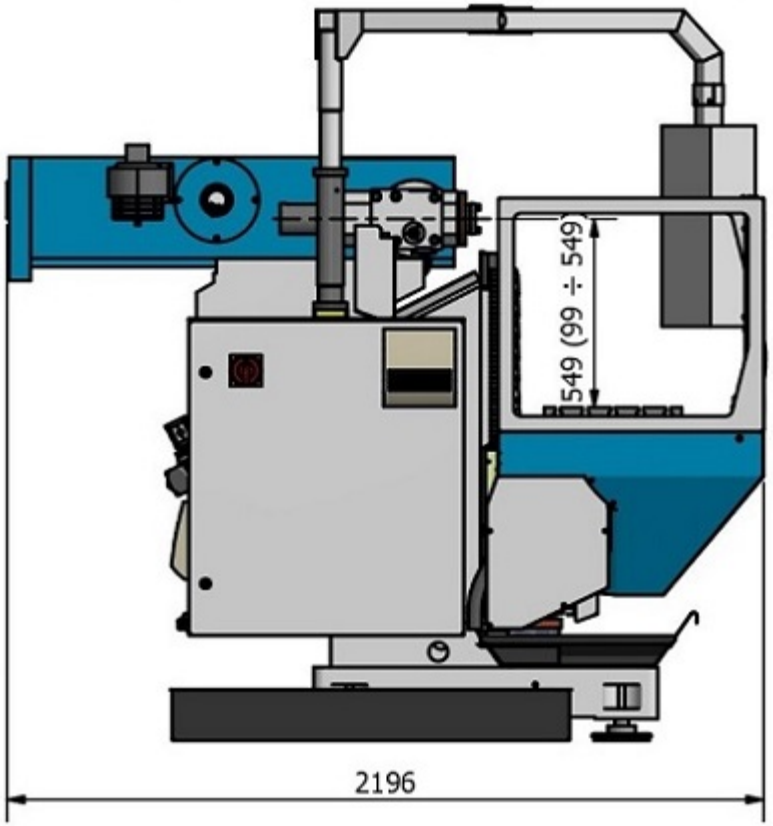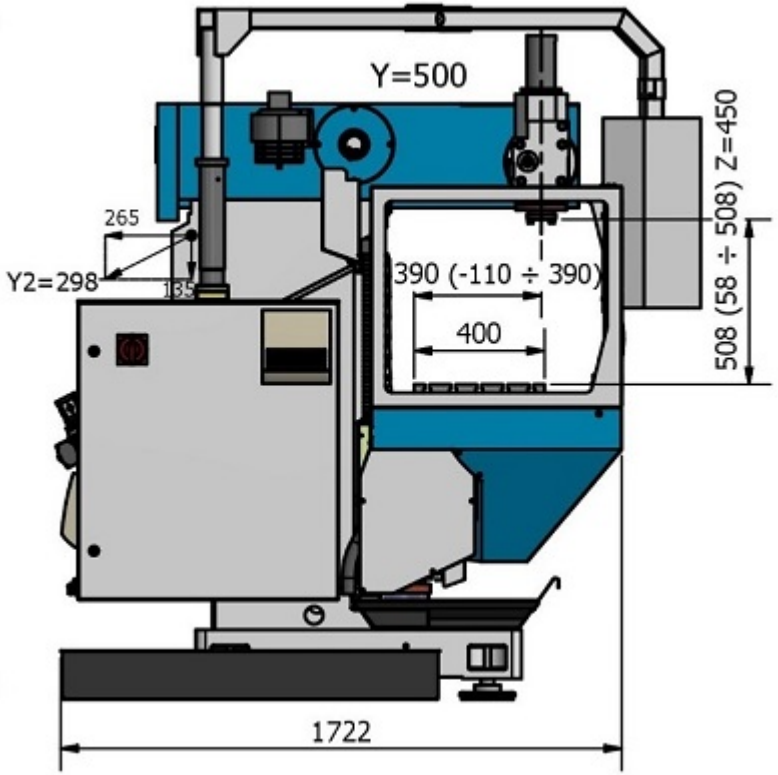Abmessungen VHF-330